BELKA POPRZECZNA NOWA

SZCZEGÓŁY
1:5

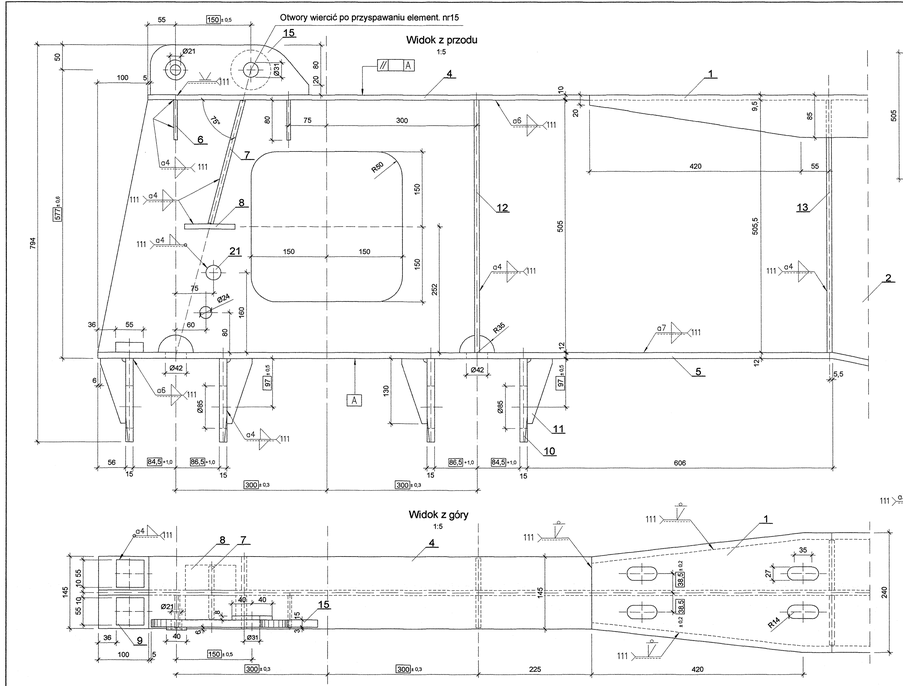

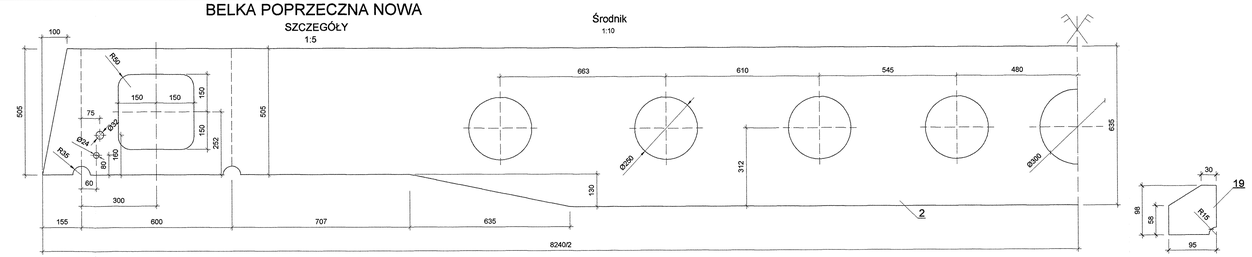

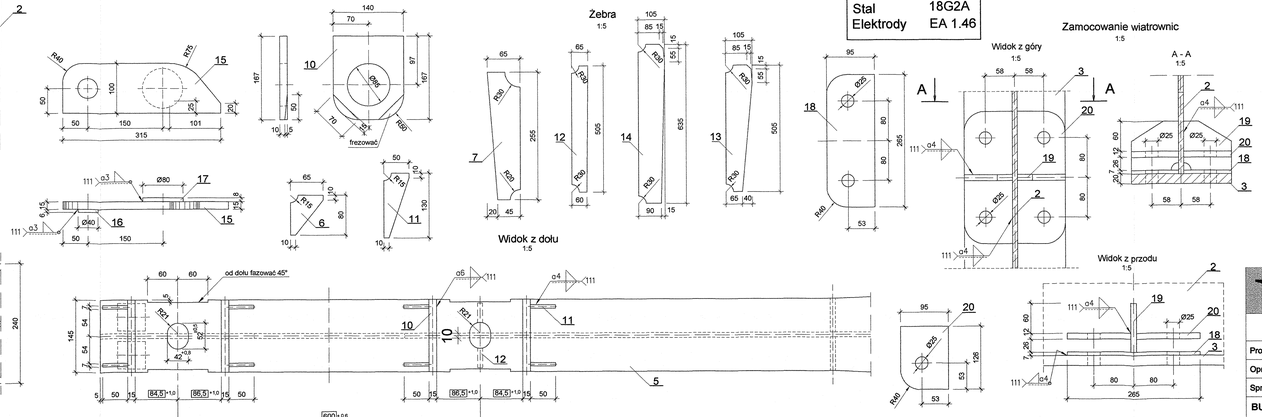

Stal	18G2A
Elektrody	EA 1.46

1. Klasa wadliwości spoin czołowych R1 wg PN-87/M-69772
2. Klasa wadliwości spoin pachwinowych W2 wg PN-85/M-69775
3. Odbiór wg PN-89/S-10050 Obiekty mostowe. Konstrukcje stalowe. Wymagania i badania.
4. Ostre krawędzie stępić o promieniu r = 2 mm
5. Rozpatrywać z rys. 8/O
6. Zwrócić uwagę na zamocowanie elementu nr 15 na obu końcach belki

Waga netto ok. 854 kg. Ostateczny ciężar belki poprzecznej - dla celów montażowych ustalić po wykonaniu i zważeniu

OGÓŁEM NA 1 BELKĘ POPRZECZNĄ						1007,0	
Dodatek na spoiny 1,8 %						17,5	
Razem						989,5	
21	2	pręt Ø30	130	5,55	0,72	1,5	18G2A
20	4	bl. 12x95	126	8,95	1,13	4,5	
19	2	bl. 12x95	98	8,95	0,88	1,8	
18	2	bl. 7x95	265	5,23	1,39	2,8	
17	4	pręt Ø80	8	39,50	0,32	1,3	
16	4	pręt Ø40	6	9,87	0,06	0,3	
15	2	bl. 15x100	315	11,80	3,72	7,4	
14	12	bl. 10x105	635	8,25	5,24	62,9	
13	4	bl. 10x105	505	8,25	4,17	16,7	
12	4	bl. 10x65	505	5,10	2,58	10,3	
11	16	bl. 7x50	130	2,75	0,36	5,8	
10	8	bl. 15x140	167	16,50	2,76	22,1	
9	4	bl. 20x55	55	8,64	0,48	1,9	
8	4	bl. 10x50	100	3,93	0,39	1,6	
7	4	bl. 10x65	255	5,10	1,30	5,2	
6	4	bl. 7x65	80	3,57	0,29	1,2	
5	2	bl. 12x200	2150	18,80	40,42	80,8	
4	2	bl. 10x145	880	11,40	10,03	20,1	
3	1	bl. 20x200	3960	31,40	124,34	124,3	
2	1	bl. 10x635	8240	49,58	408,54	408,5	
1	1	C240	6280	33,20	208.50	208,5	
Poz.	Ilość	Element	Długość mm	Masa jedn. kg	Masa 1 szt. kg	Masa całkowita kg	Gat. stali

1

TRAB

MOSTY
Projektowanie, Nadzory
Zbigniew Bartnikowski
81-595 Gdynia, ul. Makuszyńskiego 34

Inwestor:
Generalna Dyrekcja Dróg Krajowych i Autostrad Oddział w Bydgoszczy
ul. Fordońska 6

REMONT I WZMOCNIENIE MOSTU PRZEZ RZ. DRWĘCĘ W CIĄGU DROGI KRAJOWEJ NR 10 W KM 318+232 W M. LUBICZ

Projektował	mgr inż. Zbigniew Bartnikowski	upr. nr 1621/E/94 w spec. konst.-inż. w zakresie mostów	Nr arch.
Opracował	mgr inż. Zbigniew Bartnikowski	upr. nr 1621/E/94 w spec. konst.-inż. w zakresie mostów	Data: 09.2007 r.
Sprawdził	inż. Bernard Glapiak	upr. nr 5/2/70/80 w spec. konst.-inż. w zakresie mostów	Podziałka: 1:10; 1:5

BUDOWA I ROZBIÓRKA MOSTU OBJAZD. WRAZ Z DOJAZDAMI
BELKA POPRZECZNA NOWA - SZCZEGÓŁY

Nr rys. 9/O